ТРЕХХОДОВЫЕ СМЕСИТЕЛЬНЫЕ РЕГУЛИРУЮЩИЕ КЛАПАНЫ

C = ЗАКРЫТО
A-B = ОТКРЫТО

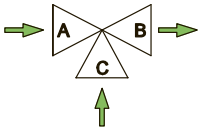

тип 2600 AR

нормально закрытый порт “C” при отсутствии пневмосигнала

технологическая длина по EN 558-1

Размеры: от DN 15 до DN 100

Соединения корпуса: фланцевые EN 1092-1 PN16 PN40

ОПИСАНИЕ

Клапаны 2600 AR серии “UNIWORLD” оснащены проходным корпусом EN с фланцами EN.
Трехходовые смесительные регулирующие клапаны 2600 AR (два порта впуска и один выпуска открывающеся средой) обладают плунжером с плавной характеристикой пригодной для регулированием практически всех сред.
Компактная конструкция в сборке с мультипружинным пневмоприводом, управляемым стандартными сигналами 3-15 psi … 6-18 psi … 6-30 psi.
По запросу клапаны могут быть укомплектованы пневмо- или электропневмопозиционером.

МАТЕРИАЛЫ КОРПУСА (1) :

- **Чугун EN-GJL-250 UNI EN 1561 PN 16**
запорная часть из нерж. стали AISI 316 - крышка из никелированной стали C40
- **Чугун со сфероидальным графитом DIN 1693 EN-GJS400-18LT (GGG 40.3)**
запорная часть из нерж. стали AISI 316 - крышка из никелированной стали C40
- **Углеродистая сталь 1.0619 PN 16 … PN 40**
запорная часть из нерж. стали AISI 316 - крышка из никелированной стали C40
- **Нерж. сталь AISI 316 1.4408 PN 16 … PN 40**
запорная часть из нерж. стали AISI 316 – крышка из нерж. стали AISI 316

ПЛУНЖЕР:

- **PL** (DN15-20) **LV** (DN25-100) = линейный класс IV°
- **PT** (DN15-20) **VPT** (DN25-100) = быстрого открытия класс IV°

КОРОБКА (2) :

- Стандартная : от -5 до + 200 °C
- Ребристая : > 200 °C
- Удлиненная : ниже - 5 °C
- С сильфонным уплотнением (PN 16 - 25 - 40) : для термомасла или опасных сред со стандартным безопасным расположением сальника

САЛЬНИК (УПЛОТНЕНИЕ) (3) с О-образными уплотнительными кольцами :

- PTFE 100% для температур ≤ 150 °C
- PTFE 85% + графит 15% для температур ≤ 200 °C
- ЧИСТЫЙ ГРАФИТ 100% для температур от 200° до 400 °C. Используется с ребристой крышкой

CV = американская единица измерения (пропускная способнасть в ам.гал/мин с разностью давления в 1 фунт/кв. дюйм)

Kv = метрическая единица измерения (пропускная способность в м³/ч с разностью давления 1 бар)

ТЕХНИЧЕСКИЕ ХАРАКТЕРИСТИКИ ПНЕВМОПРИВОДА:

- Привод : мембранный
- Сигнал управления : 3-15 psi …6-18 psi …6-30 psi
- Макс. давление подачи воздуха : 35 psi (2,5 бар)
- Температура окружающей среды: -20 ... +70 °C * см. ПО ЗАПРОСУ
- Материал корпуса привода : углеродистая сталь Fe P11
- Материал мембраны : EPDM 70
- Материал вилки : магниевый чугун EN-GJS500-7
- Пневматическое соединение : ISO 7 Rp – 1/8”

МАКС. РАБОЧИЕ УСЛОВИЯ:

- Макс. давление и темп. на впуске: см. информ.лист 101/VP
- Размер клапана: см. информ.лист 100/VP
- Диапазон регулирования: см. информ.лист GRAFICI/I

ПО ЗАПРОСУ :

- Мягкое уплотнение PTFE/GR ≤ 190°C класс VI°
- Мягкое уплотнение PTFE ≤ 150°C класс VI°
- Безрезьбовое соединение седла и плунжера класс V°
- Наплавка стеллитом степени 6 на седло, плунжер и направляющую втулку.
- Суженный проход (см. табл. ниже)
- Пневмопозиционр 3-15 psi…3-9 psi…9-15 psi
- Электропневмопозиционер 4-20 mA...4-12 mA...12-20 mA
- Воздушный фильтр с регулятором
- Бесконтактные выключатели
- Трехходовый электромагнитный клапан
- Лубрификатор для ребристой крышки для температур ≥ 250 °C
- Ручной дублер с верхним расположением
- ATEX 94/9/CE конфигурация зависит от среды
- Комплект уплотнения для мембраны и привода сертифицированного для температуры окружающей среды≥ -50°C

ПЛУНЖЕР полнопроходной		DN 15	DN 20	DN 25	DN 32	DN 40	DN 50	DN 65	DN 80	DN 100
		Ø 1/2”	Ø 3/4”	Ø 1”	Ø 1.1/4”	Ø 1.1/2”	Ø 2”	Ø 2.1/2”	Ø 3”	Ø 4”
PL	CV	3.4	6.6	10	23.4	28	36.4	72.7	89.3	123.8
	KV	2.9	5.7	8.6	20.1	24.1	31.4	62.7	77	106.7
PT	CV	3.4	6.6	13.8	30.3	38.7	52	99.6	116.2	162.4
	KV	2.9	5.7	11.9	26.1	33.4	44.8	85.8	100.1	140
Суженный проход *		н.п.	1/2”	1/2” 3/4”	3/4” 1”	1” 1.1/4”	1.1/4” 1.1/2”	1.1/2” 2”	2” 2.1/2”	2.1/2” 3”

н.п. = не применяется

* Значения CV и KV относятся к выбранному диаметру и типу плунжера (PL/LV)

Максимально допустимое падение давления в кг/см2 (открывается средой) Длина хода в мм. – Сигнал в psi

Тип привода	Сигнал psi	DN 15	DN 20	DN 25	DN 32	DN 40	DN 50	DN 65	DN 80	DN 100
		ход 11	ход 11	ход 11	ход 19	ход 19	ход 19	ход 28	ход 28	ход 28
T200	3-15 psi	12	8	5	3	-	-	-	-	-
	6-18 psi	25	16	9	5.2	-	-	-	-	-
	6-30 psi	65	40	22	11	-	-	-	-	-
T250	3-15 psi	27	17	9	6	4	2.4	-	-	-
	6-18 psi	55	34	19	12	8	3	-	-	-
	6-30 psi	110	68	38	20	14.5	7	-	-	-
T310	3-15 psi	-	-	15.5	10	7	3.5	2.5	1.7	0.9
	6-18 psi	-	-	31	20	14	7	4.2	2.8	1.3
	6-30 psi	-	-	62	30	21	12	6.5	4.7	2.6
T400	3-15 psi	-	-	-	14.5	10.5	5	3.8	2.5	1.4
	6-18 psi	-	-	-	29.5	20.5	12	6.7	4	2.8
	6-30 psi	-	-	-	45	31.5	18	16	11	6.3
T500	3-15 psi	-	-	-	24.5	17.5	9.5	5.5	4.2	2.4
	6-18 psi	-	-	-	49	34.5	19.5	12.2	7	4.9
	6-30 psi	-	-	-	75	52.5	30.3	26	16	10.5

1. Данные значения относятся к силе привода и могут использоваться в пределах определенного типа корпуса
2 Значения привода DELTA-PI (ДАВЛЕНИЕ ПАДАЕТ при ЗАКРЫТОМ КЛАПАНЕ) получаются без остаточной тяги воздуха в приводе.
3. Значения привода DELTA-PI представленные в строке 6-30 ps также действительны для системы включения-выключения с подачей воздуха 30/35 psi

ПЕРЕЧЕНЬ КОМПОНЕНТОВ и МАТЕРИАЛЫ

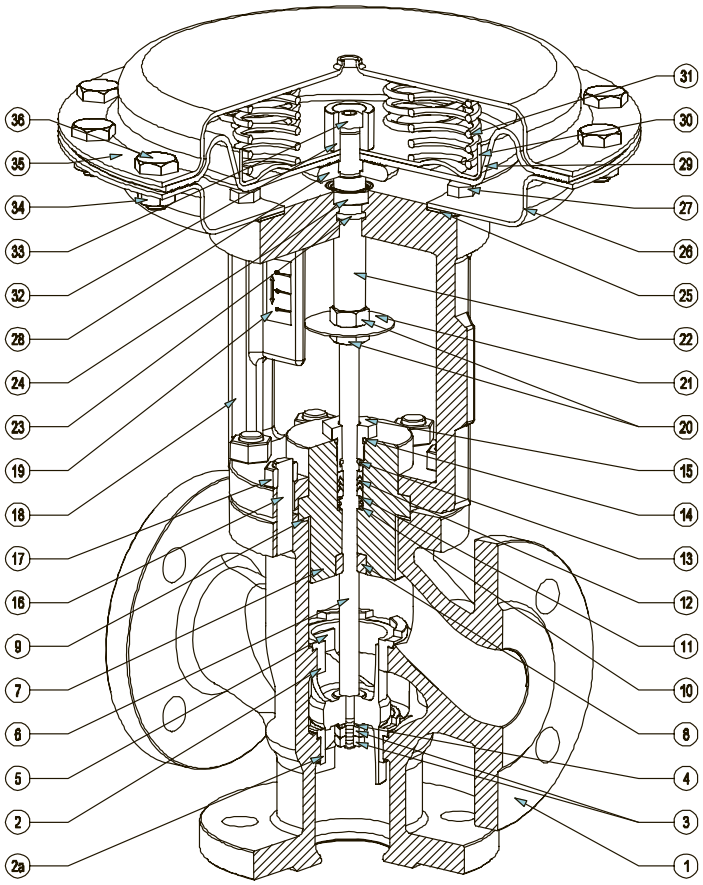

КОМПОНЕНТЫ

1. Корпус
2. Верхнее седло
2a. Нижнее седло
3. Контрагайки плунжера
4. Гровер
5. Плунжер
6. Шток
7. Коробка
8. Направляющая втулка
9. Прокладка корпуса
10. Пружина сальника (уплотнителя)
11. Нажимная шайба сальника (уплотнителя)
12. Уплотнительные кольца
13. Внутреннее О-образное кольцо
14. Внешнее О-образное кольцо
15. Регулировочная гайка уплотнителя
16. Шпильки
17. Контрагайки корпуса
18. Вилка
19. Планка указателя положения штока
20. Контрагайки индикатора положения
21. Индикатор положения
22. Шток мембраны
23. О-образное кольцо
24. Герметичное уплотнение
25. Прокладка вилки
26. Нижний корпус мембраны
27. Внутренние болты нижнего корпуса мембраны
28. Уплотнитель мембраны
29. Мембрана
30. Тарелка мембраны
31. Пружины
32. Втулка мембраны
33. Контрагайка мембраны
34. Болты корпуса мембраны
35. Верхний корпус мембраны
36. Контрагайки корпуса мембраны

МАТЕРИАЛЫ

1. См. примечание (1) на стр.1
2. Нерж. сталь AISI 316
2a. Нерж. сталь AISI 316
3. Нерж. сталь AISI 304
4. Нерж. сталь AISI 304
5. Нерж. сталь AISI 316
6. Нерж. сталь AISI 316
7. См. примечание (1) (2) на стр.1
8. Нерж. сталь AISI 304
9. Europil WS 3640 или PTFE
10. Нерж. сталь AISI 302
11. Нерж. сталь AISI 304
12. См. примечание (3) на стр.1
13. Витон FPM 70
14. Витон FPM 70
15. Нерж. сталь AISI 303
16. Оцинкованная сталь
17. Оцинкованная сталь DIN 934
18. Магниевый чугун GGG50
19. Поликарбонат
20. Оцинкованная сталь DIN 936
21. Алюминий
22. Нерж. сталь AISI 303
23. NBR
24. NBR
25. Пробка – каучук
26. Сталь P11
27. Оцинкованная сталь DIN 933
28. Оцинкованная сталь
29. EPDM 70
30. Сталь P01
31. C98 UNI 3823
32. Нерж. сталь AISI 303
33. Оцинкованная сталь ISO 7380
34. Оцинкованная сталь DIN 934
35. Сталь P11
36. Оцинкованная сталь DIN 933

РАЗМЕРЫ в мм.

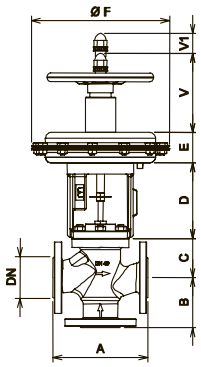

DN	Ø	A	B	C - Коробка			D	V	V1
				стандарт	ребристая	сильфоны			
15	1/2 “	130	70	49	181	181	147	166	11
20	3/4 “	150	80	58	190	190	147	166	11
25	1 “	160	85	68	200	200	147	166	11
32	1.1/4 “	180	100	70	202	202	147	166	19
40	1.1/2 “	200	105	82	214	214	160	166	19
50	2 “	230	120	86	218	218	160	166	19
65	2.1/2 “	290	130	111	309	309	160	166	28
80	3 “	310	140	135	333	333	160	166	28
100	4“	350	150	160	363	363	204	166	28

Привод	E	Ø F
T200	70	210
T250	70	292
T310	95	336
T400	119	408
T500	119	520

Представленные технические характеристики носят лишь ориентировочный характер и не являются обязательными. Изготовитель оставляет за собой право вносить любые изменения, которые он посчитает необходимыми, без предварительного уведомления.
Все спецификации CONFLOW SpA с обновлениями можно найти на сайте www.conflow.it.