ТРЕХХОДОВЫЕ СМЕСИТЕЛЬНЫЕ РЕГУЛИРУЮЩИЕ КЛАПАНЫ

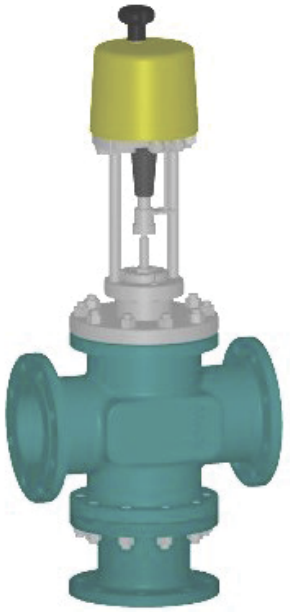

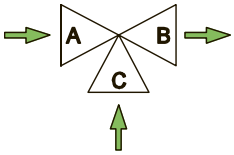

ТИП 5600 EP DN125/200

открывающийся - закрывающийся под давлением AB и CB

Технологическая длина по ASME / ANSI B16.10

Размеры: от DN 125 до DN 200

Соединения корпуса: фланцевые EN 1092-1 PN16 PN40
фланцевые ANSI B 16.5 150 RF 300 RF
фланцевые JIS B2220 10K 20K

ОПИСАНИЕ

Клапаны 5600 EP серии “UNIWORLD” оснащены прямопроходными ANSI корпусами с EN – ANSI – JIS фланцами.
Трехходовые смесительные регулирующие клапаны 5600 EP (два порта впуска и один выпуск открывающийся жидкостью) имеют плунжер с плавной характеристикой пригодный для регулирования практически всех сред.
Компактная конструкция в сборке с линейным электроприводом, произведенным в Германии. Электропривод крепится к корпусу с помощью двух стальных колонок.
Электропривод управляется стандартным трехпозиционным модулированным сигналом или может быть укомплектован потенциометром с позиционером, имеющим выходной сигнал 0 (4) - 20 mA или 0 (2) - 10 V.

МАТЕРИАЛЫ КОРПУСА (1) :

- **Чугун EN-GJL-250 UNI EN 1561 PN 16 ANSI 150 JIS10**
запорная часть из нерж. стали AISI 316 - крышка из никелированной стали C40
- **Углеродистая сталь ASTM A216 WCB PN16/40 ANSI 150/300 JIS10/20**
запорная часть из нерж. стали AISI 316 - крышка из никелированной стали C40
- **Нерж. сталь AISI 316 CF8M PN16/40 ANSI 150/300 JIS10/20**
запорная часть из нерж. стали AISI 316 – крышка из нерж. стали AISI 316

ПЛУНЖЕР:

- **LV** = линейный класса IV°
- **VPT** = быстрого открытия класса IV°

КОРОБКА (2) :

- Стандартная : от -5 до + 200 °C
- Ребристая : > 200 °C
- Удлиненная : ниже - 5 °C
- С сильфонным уплотнением (PN 16 - 25 - 40) : для термомасла или опасных сред со стандартным безопасным расположением сальника

САЛЬНИК (УПЛОТНЕНИЕ) (3) с О-образными уплотнительными кольцами :

- PTFE 100% для температур ≤ 150 °C
- PTFE 85% + графит 15% для температур ≤ 200 °C
- ЧИСТЫЙ ГРАФИТ 100% для температур от 200° до 400 °C. Используется с ребристой крышкой

CV = американская единица измерения (пропускная способнасть в ам.гал/мин с разностью давления в 1 фунт/кв. дюйм)

Kv = метрическая единица измерения (пропускная способность в м³/ч с разностью давления 1 бар)

ТЕХНИЧЕСКИЕ ХАРАКТЕРИСТИКИ ЭЛЕКТРОПРИВОДА:

- Стандартное питание : 220 V AC
- Степень защиты : IP 65 DIN 40050
- Сигнал управления : трехпозиционный смодулированный
- Температура окружающей среды: -20 ... +60 °C
- Материал корпуса привода : штампованный алюминий
- Материал покрытия привода : поликарбонат
- Ручной дублер : стандартный в комплекте
- Электрические соединения : кабельный ввод PG13 (2 шт.)

МАКС. РАБОЧИЕ УСЛОВИЯ:

- Макс. давление на впуске: см. информ.лист 101/VP
- Размер клапана: см. информ.лист 100/VP
- Диапазон регулирования: см. информ.лист GRAFICI/I

ПО ЗАПРОСУ :

- Безрезьбовое соединение седла и плунжера класс V°
- Покрытие для седла, плунжера и направляющей втулки стеллитом степени 6.
- Суженый проход клапана (см. табл. ниже)
- Питание 24 V DC – 24 V AC – 110 V AC
- Потенциометр 1000 Ohm, линейный или сдвоенный
- Позиционер 0 (4) - 20 mA .. 0 (2) - 10 V с 2 проводами, в комплекте с потенциометром
- Плата с механическими концевыми выключателями
- Плата для сигнала обратной связи 4-20 mA (система с 2 проводами
- Защита IP 67 DIN 40050
- Нагреватель сопротивления для температуры окружающей среды до - 30 °C

ПЛУНЖЕР полнопроходной		DN125		DN150		DN200	
		Ø 5”		Ø 6”		Ø 8”	
LV	CV	290.9		357.3		578.1	
	KV	250.8		308		498.3	
VPT	CV	355.3		429.8		658.6	
	KV	306.3		370.5		567.7	
Суженный проход *		3”	4”	4”	5”	5”	6”

* Значения CV и KV относятся к выбранному диаметру и типу плунжера

Максимально допустимое падение давления в кг/см2 (жидкость на открытие) при работающем двигателе. Потребляемые мощность и ток – скорость в секундах для общей длины хода в мм.

Тип привода Потребляемая мощность		НОМИНАЛЬНЫЙ ДИАМЕТР		
		DN125	DN150	DN200
PSL214	кг/см^2	**9.5**	**6.5**	**3.8**
50/60 Hz	скорость в сек.	84	84	84
88/73 VA	длина хода в мм.	50	50	50

1. Данные значения приведены для привода с указанной силой и могут использоваться в пределах указанного класса корпуса.
2. Электрические приводы с рабочей силой до 25 кН предоставляются по запросу.

ПЕРЕЧЕНЬ КОМПОНЕНТОВ и МАТЕРИАЛЫ

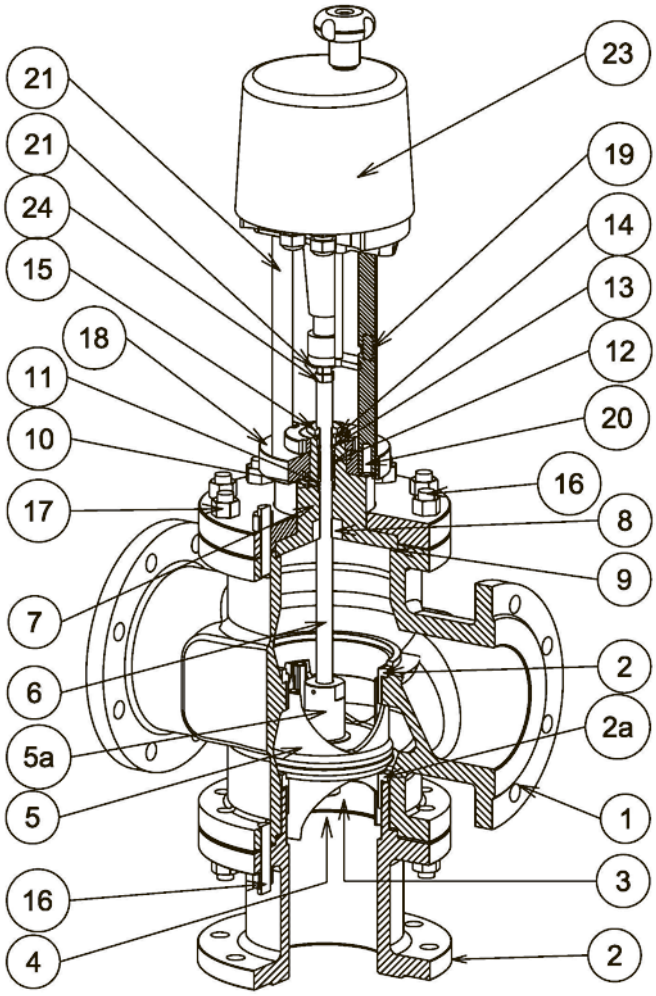

КОМПОНЕНТЫ

1. Корпус
1a. Удлинитель патрубка
2. Верхнее седло
2a. Нижнее седло
3. Контрагайки плунжера
4. Гровер
5. Плунжер
5a. Замок штока
6. Шток
7. Коробка
8. Направляющая втулка
9. Прокладка корпуса
10. Пружина сальника (уплотнителя)
11. Нажимная шайба сальника (уплотнителя)
12. Уплотнительные кольца
13. Внутреннее О-образное кольцо
14. Внешнее О-образное кольцо
15. Регулировочная гайка уплотнителя
16. Шпильки
17. Контрагайки корпуса
18. Верхний фланец крышки
19. Указатель положения штока
20. Крепежные винты колонок
21. Колонки привода
22. Фланец + фиксирующие винты
23. Электропривод
24. Гайки штока

МАТЕРИАЛЫ

1. См. примечание (1) на стр.1
1a. Углеродистая сталь C40
2. Нерж. сталь AISI 316
2a. Нерж. сталь AISI 316
3. Нерж. сталь AISI 304
4. Нерж. сталь AISI 304
5. Нерж. сталь AISI 316
5a. Нерж. сталь AISI 316
6. Нерж. сталь AISI 316
7. См. примечание (1) (2) на стр.1
8. Нерж. сталь AISI 304
9. Europil WS 3640 или PTFE по запросу
10. Нерж. сталь AISI 302
11. Нерж. сталь AISI 304
12. См. примечание (3) на стр.1
13. Витон FPM 70
14. Витон FPM 70
15. Нерж. сталь AISI 303
16. Оцинкованная сталь
17. Оцинкованная сталь DIN 934
18. Никелированная сталь C40
19. Поликарбонат
20. Оцинкованная сталь DIN 912
21. Нерж. сталь AISI 430
22. Нерж. сталь A2
23. См. технические характеристики на стр.1
24. Оцинкованная сталь DIN 936

РАЗМЕРЫ в мм.

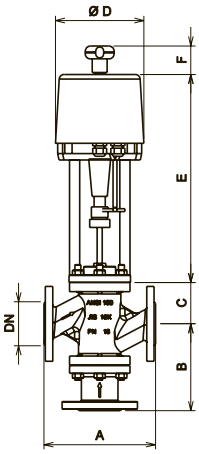

КОРПУС

DN	Ø	A(1)	A(2)	B	C - Коробка		
					стандарт	ребристая	сильфоны
125	5”	403	425	296	252	435	435
150	6”	450	472	307	258	442	442
200	8”	543	568	333	283	465	465

ПРИВОД

PSL214		
Ø D	E	F
180	496	52
180	496	52
180	496	52

A(1) чугун = PN16 – ANSI150 – JIS10K
A(2) углеродистая и нерж. сталь = PN16 – PN40 – ANSI150 – ANSI300 – JIS10K – JIS20K
Представленные технические характеристики носят лишь ориентировочный характер и не являются обязательными. Изготовитель оставляет за собой право вносить любые изменения, которые он посчитает необходимыми, без предварительного уведомления.
Все спецификации CONFLOW SpA с обновлениями можно найти на сайте www.conflow.it