ТРЕХХОДОВЫЕ РАЗДЕЛИТЕЛЬНЫЕ РЕГУЛИРУЮЩИЕ КЛАПАНЫ

B = ЗАКРЫТО
A-C = ОТКРЫТО

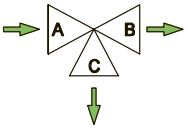

ТИП 5700 AR

нормально закрытый порт “B” DN125-200

Технологическая длина по ASME / ANSI B16.10

Размеры: от DN 125 до DN 200

Соединения корпуса: фланцевые EN 1092-1 PN16 PN40
фланцевые ANSI B 16.5 150 RF 300 RF
фланцевые JIS B2220 10K 20K

ОПИСАНИЕ

Клапаны 5700 AR серии “UNIWORLD” оснащены проходным корпусом ANSI с фланцами EN – ANSI – JIS.
Трехходовые разделительные регулирующие клапаны 5700 AR (один порт впуска и два выпуска открывающиеся средой) обладают плунжером с плавной характеристикой пригодной для регулированием практически всех сред.
Компактная конструкция в сборке с мультипружинным пневмоприводом, управляемым стандартными сигналами 3-15 psi … 6-18 psi … 6-30 psi.
По запросу клапаны могут быть укомплектованы пневмо- или электропневмопозиционером.

МАТЕРИАЛЫ КОРПУСА (1) :

- **Чугун EN-GJL-250 UNI EN 1561 PN 16 ANSI 150 JIS 10**
запорная часть из нерж. стали AISI 316 - крышка из никелированной стали C40
- **Углеродистая сталь ASTM A216 WCB PN16/40 ANSI 150/300 JIS10/20**
запорная часть из нерж. стали AISI 316 - крышка из никелированной стали C40
- **Нерж. сталь AISI 316 CF8M PN16/40 ANSI 150/300 JIS10/20**
запорная часть из нерж. стали AISI 316 – крышка из нерж. стали AISI 316

ПЛУНЖЕР:

- **LV** = линейный класс IV°
- **LVPT** = быстрого открытия класс IV°

КОРОБКА (2) :

- Стандартная : от -5 до + 200 °C
- Ребристая : > 200 °C
- Удлиненная : ниже - 5 °C
- С сильфонным уплотнением (PN 16 - 25 - 40) : для термомасла или опасных сред со стандартным безопасным расположением сальника

САЛЬНИК (УПЛОТНЕНИЕ) (3) с О-образными уплотнительными кольцами :

- PTFE 100% для температур ≤ 150 °C
- PTFE 85% + графит 15% для температур ≤ 200 °C
- ЧИСТЫЙ ГРАФИТ 100% для температур от 200° до 400 °C. Используется с ребристой крышкой

CV = американская единица измерения (пропускная способнасть в ам.гал/мин с разностью давления в 1 фунт/кв. дюйм)

Kv = метрическая единица измерения (пропускная способность в м³/ч с разностью давления 1 бар)

ТЕХНИЧЕСКИЕ ХАРАКТЕРИСТИКИ ПНЕВМОПРИВОДА:

- Привод : мембранный
- Сигнал управления : 3-15 psi …6-18 psi …6-30 psi
- Макс. давление подачи воздуха : 35 psi (2,5 бар)
- Температура окружающей среды: -20 ... +70 °C * см. ПО ЗАПРОСУ
- Материал корпуса привода : углеродистая сталь Fe P11
- Материал мембраны : EPDM 70
- Материал вилки : магниевый чугун EN-GJS500-7
- Пневматическое соединение : ISO 7 Rp – 1/8”

МАКС. РАБОЧИЕ УСЛОВИЯ:

- Макс. давление и темп. на впуске: см. информ.лист 101/VP
- Размер клапана: см. информ.лист 100/VP
- Диапазон регулирования: см. информ.лист GRAFICI/I

ПО ЗАПРОСУ :

- Мягкое уплотнение PTFE/GR ≤ 190°C класс VI°
- Мягкое уплотнение PTFE ≤ 150°C класс VI°
- Безрезьбовое соединение седла и плунжера класс V°
- Наплавка стеллитом степени 6 на седло, плунжер и направляющую втулку.
- Суженный проход (см. табл. ниже)
- Пневмопозиционр 3-15 psi…3-9 psi…9-15 psi
- Электропневмопозиционер 4-20 mA...4-12 mA...12-20 mA
- Воздушный фильтр с регулятором
- Бесконтактные выключатели
- Трехходовый электромагнитный клапан
- Лубрификатор для ребристой крышки для температур ≥ 250 °C
- Ручной дублер с верхним расположением
- ATEX 94/9/CE конфигурация зависит от среды
- Комплект уплотнения для мембраны и привода сертифицированного для температуры окружающей среды≥ -50°C

ПЛУНЖЕР полнопроходной		DN 125		DN 150		DN200	
		Ø 5”		Ø 6”		Ø 8”	
LV	CV	290.9		357.3		578.1	
	KV	250.8		308		498.3	
LVPT	CV	355.3		429.8		658.6	
	KV	306.3		370.5		567.7	
Суженный проход *		3”	4”	4”	5”	5”	6”

* Значения CV и KV относятся к выбранному диаметру и типу плунжера (только LV)

Максимально допустимое падение давления в кг/см2 (открывается средой) Длина хода в мм. – Сигнал в psi

Тип привода	Сигнал psi	DN125 ход 50	DN150 ход 50	DN200 ход 50
T400	3-15 psi	0.9	0.65	0.35
	6-18 psi	1.85	1.3	1.05
	6-30 psi	4.5	3.2	1.8
T500	3-15 psi	1.55	1.1	0.95
	6-18 psi	3.1	2.2	1.25
	6-30 psi	5.5	4	2.2

1. Данные значения относятся к силе привода и могут использоваться в пределах определенного типа корпуса
2. Значения привода DELTA-PI (ДАВЛЕНИЕ ПАДАЕТ при ЗАКРЫТОМ КЛАПАНЕ) получаются без остаточной тяги воздуха в приводе.
3. Значения привода DELTA-PI представленные в строке 6-30 ps также действительны для системы включения-выключения с подачей воздуха 30/35 psi

ПЕРЕЧЕНЬ КОМПОНЕНТОВ и МАТЕРИАЛЫ

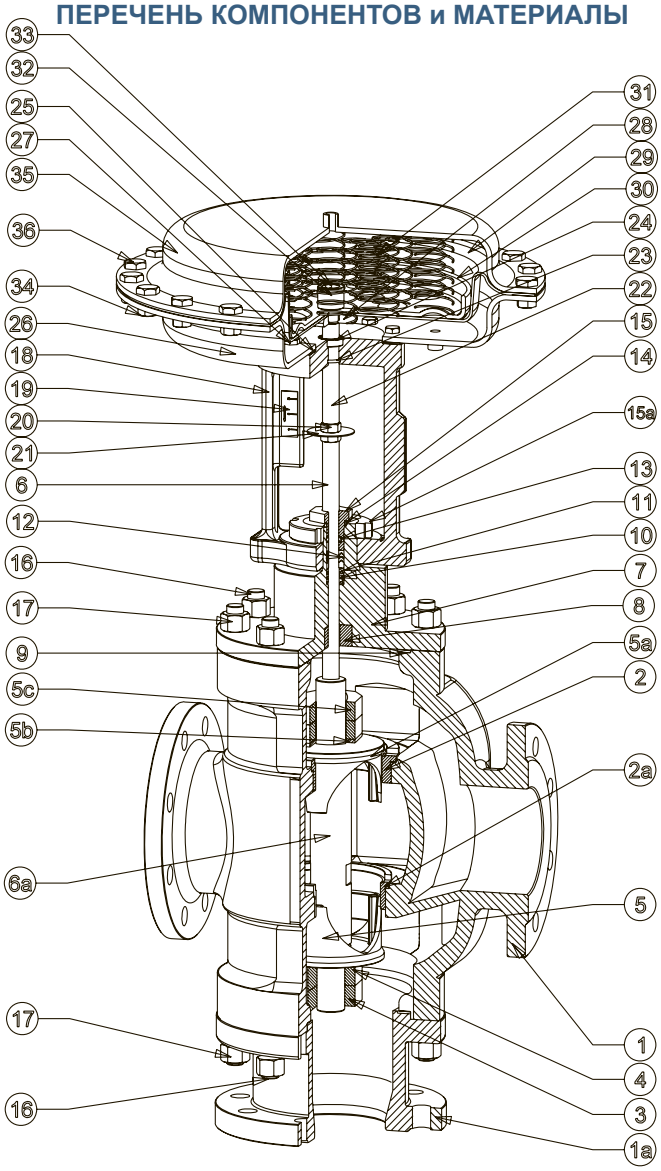

КОМПОНЕНТЫ

1. Корпус
1a. Удлинитель патрубка
2. Верхнее седло
2a. Нижнее седло
3. Контрагайки нижнего плунжера
4. Нижний гровер
5. Нижний плунжер
5a. Верхний плунжер
5b. Верхний гровер
5c. Контрагайки верхнего плунжера
6. Шток
6a. Шпиндель плунжера
7. Коробка
8. Направляющая втулка
9. Прокладка корпуса
10. Пружина сальника (уплотнителя)
11. Нажимная шайба сальника (уплотнителя)
12. Уплотнительные кольца
13. Внутреннее О-образное кольцо
14. Внешнее О-образное кольцо
15. Регулировочная гайка уплотнителя
16. Шпильки
17. Контрагайки корпуса
18. Вилка
19. Планка указателя положения штока
20. Контрагайки индикатора положения
21. Индикатор положения
22. Шток мембраны
23. О-образное кольцо
24. Герметичное уплотнение
25. Прокладка вилки
26. Нижний корпус мембраны
27. Внутренние болты нижнего корпуса мембраны
28. Уплотнитель мембраны
29. Мембрана
30. Тарелка мембраны
31. Пружины
32. Втулка мембраны
33. Контрагайка мембраны
34. Болты корпуса мембраны
35. Верхний корпус мембраны
36. Контрагайки корпуса мембраны

МАТЕРИАЛЫ

1. См. примечание (1) на стр.1
1a. Углеродистая сталь C40
2. Нерж. сталь AISI 316
2a. Нерж. сталь AISI 316
3. Нерж. сталь AISI 304
4. Нерж. сталь AISI 304
5. Нерж. сталь AISI 316
5a. Нерж. сталь AISI 316
5b. Нерж. сталь AISI 304
5c. Нерж. сталь AISI 304
6. Нерж. сталь AISI 316
6a. Нерж. сталь AISI 316
7. См. примечание (1) (2) на стр.1
8. Нерж. сталь AISI 304
9. Europil WS 3640 или PTFE
10. Нерж. сталь AISI 302
11. Нерж. сталь AISI 304
12. См. примечание (3) на стр.1
13. Витон FPM 70
14. Витон FPM 70
15. Нерж. сталь AISI 303
16. Оцинкованная сталь
17. Оцинкованная сталь DIN 934
18. Магниевый чугун GGG50
19. Поликарбонат
20. Оцинкованная сталь DIN 936
21. Алюминий
22. Нерж. сталь AISI 303
23. NBR
24. NBR
25. Пробка – каучук
26. Сталь P11
27. Оцинкованная сталь DIN 933
28. Оцинкованная сталь
29. EPDM 70
30. Сталь P01
31. C98 UNI 3823
32. Нерж. сталь AISI 303
33. Оцинкованная сталь ISO 7380
34. Оцинкованная сталь DIN 934
35. Сталь P11
36. Оцинкованная сталь DIN 933

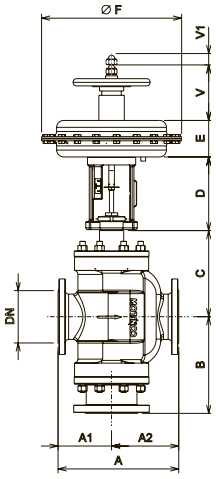

РАЗМЕРЫ в мм.

DN	Ø	A	A1	A2	B	C - Коробка стандарт	C - Коробка ребристая	C - Коробка сильфоны	D	V	V1
125	5 “	425	186	239	344	252	435	435	213	166	50
150	6 “	473	206	267	375	258	442	442	213	166	50
200	8 “	568	234	334	430	283	465	465	213	166	50

Привод	E	Ø F
400	119	408
500	119	520

Представленные технические характеристики носят лишь ориентировочный характер и не являются обязательными. Изготовитель оставляет за собой право вносить любые изменения, которые он посчитает необходимыми, без предварительного уведомления.
Все спецификации CONFLOW SpA с обновлениями можно найти на сайте www.conflow.it.