Сегментный клапан с поддувом седла серии ASV-1000 Ду50-300 Ру10

Сегментный клапан с поддувом седла предназначен для перекрытия сухих сыпучих сред. Используется в различных отраслях промышленности для автоматизации технологических процессов где перемещаются пульпы с содержанием агрессивных и абразивных частиц. Устанавливается на конвейерных линиях, пульпопроводах и т.д.

Во время открытия/закрытия происходит автоматический поддув седла, тем самым происходит минимальный контакт седла и сегмента. Этот процесс избавляет клапан от изнашивания и трения, уплотнение автоматически наполняется воздухом только после полного закрытия сегмента , что обеспечивает 100% герметичность.

Управление клапаном происходит при помощи пневмопривода.

Принцип работы

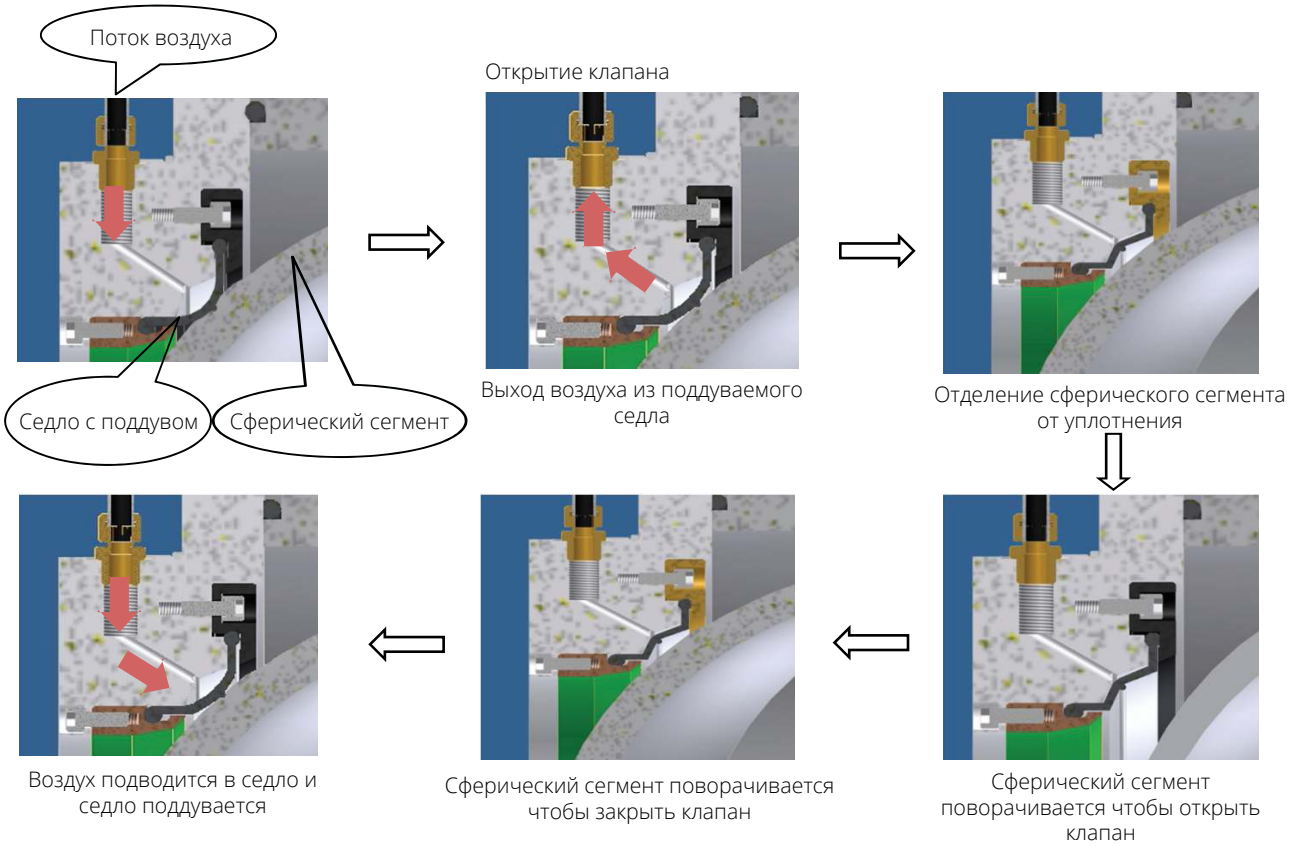

Основные преимущества сегментного клапана с поддувом

- Взаимозаменяемые составные части и лёгкая их замена без разбора конструкции клапана
- Усовершенствованное седло где трение сводится к минимуму
- Экономичная стоимость на взаимозаменяемые части.

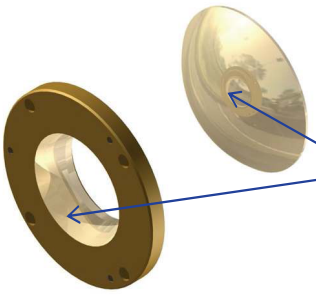

Антикоррозионная устойчивость обеспечивается дополнительным карбит вольфрамовым покрытием сегмента и фланца.

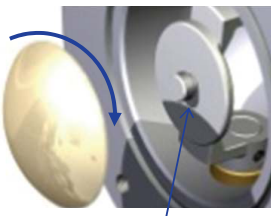

Наружная резьба

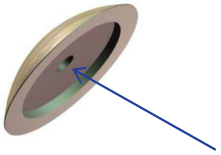

Внутреняя резьба

Технические особенности

1. Максимальная рабочая температура +200 ^{0}C
2. Окружающая температура от -10 до +60 ^{0}C
3. Максимальное рабочее давление Ру8 бар
4. Питание привода: мин. 5 бар/макс. 10 бар
5. Для достижения 100% герметичности в трубопроводе, давление поступаемое в клапан, должно быть на 1 бар выше, чем давление среды в клапане
6. Фланцевое присоединение: JIS, ANSI, DIN

С механическим концевым выключателем	С электронным концевым выключателем
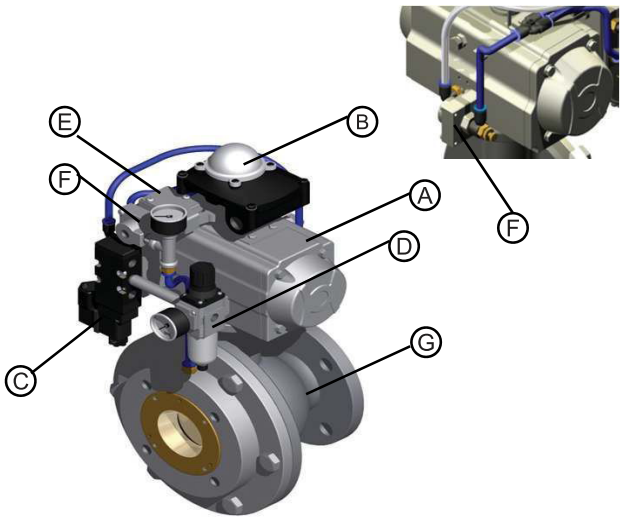	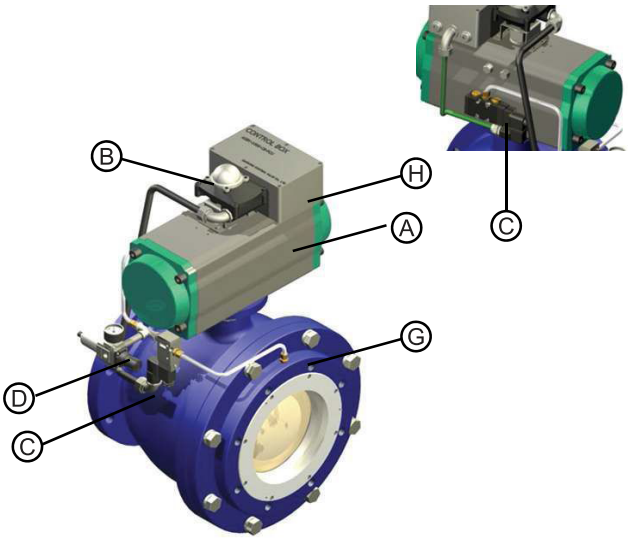

№	Кол-во	Деталь	Примечание
A	1	Пневматический привод	Двустороннего действия/Одностороннего действия
B	1	Коробка концевых выключателей	Механическая/индуктивная/во взрывозащите
C	1	Соленоидный клапан (механич.)	24-120 В DC/110 В AC/ 220 В AC/во взрывозащите
	2	Соленоидный клапан (электрон.)	Соленоид V/V-1(Привод) /Соленоид V/V-2(уплотнение)
D	1	Фильтр-регулятор	присоединение RC 1/4, 3/8 или 1/2
E	1	Механический клапан	присоединение RC 1/4
F	2	Пневмоклапан быстрого выхлопа	присоединение 1/8 - 3/4
G	1	Корпус сегментного клапана	Ду50-250
H	1	Блок управления	Питание 110/220 В AC

Составные части	№	Деталь	Материалы
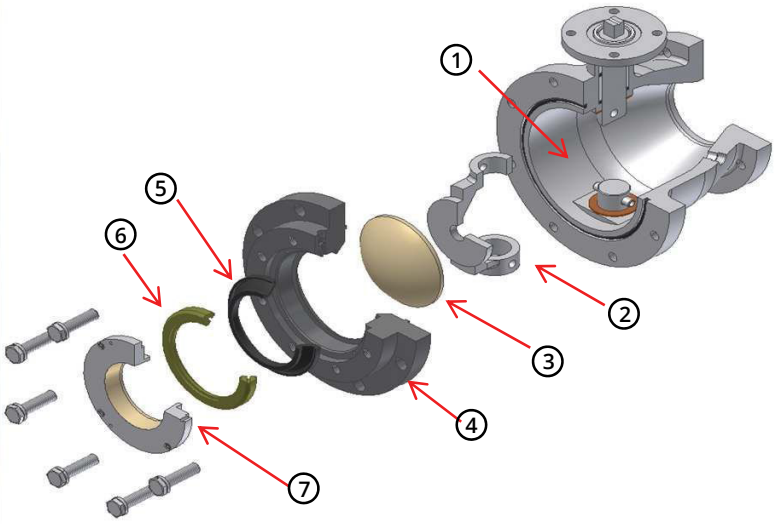	1	**Корпус клапана**	Алюминий, бронза, ковкий чугун, углеродистая сталь, нержавеющая сталь
	2	**Поворотная конструкция**	Углеродистая сталь, нержавеющая сталь
	3	**Сегмент**	Нержавеющая сталь с покрытием карбид вольфрама
	4	**Крышка с фланцем**	Алюминий, бронза, ковкий чугун, углеродистая сталь, нержавеющая сталь
	5	**Надувное седло**	EPDM/Viton
	6	**Уплотнительное кольцо**	EPDM/Viton
	7	**Фланец**	Алюминий, бронза, ковкий чугун, углеродистая сталь, нержавеющая сталь с покрытием карбид вольфрама

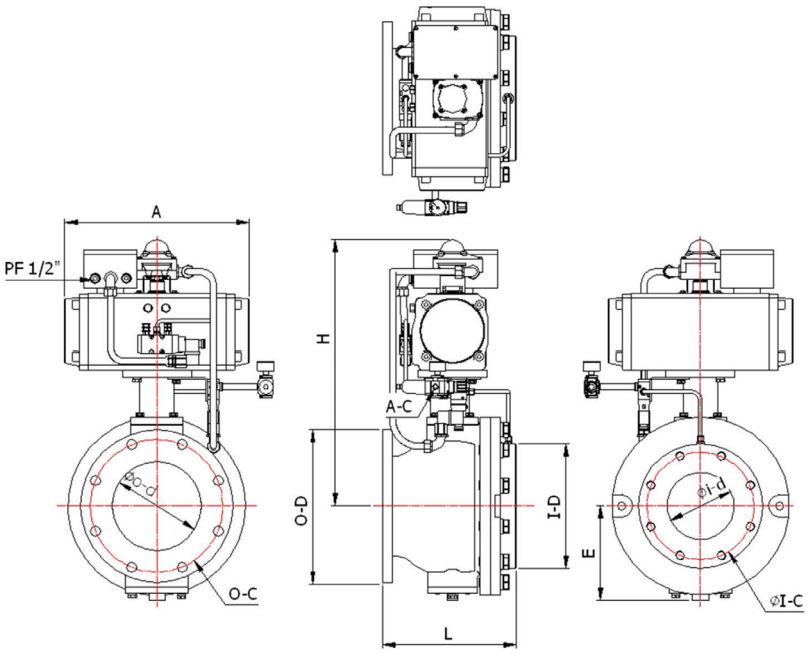

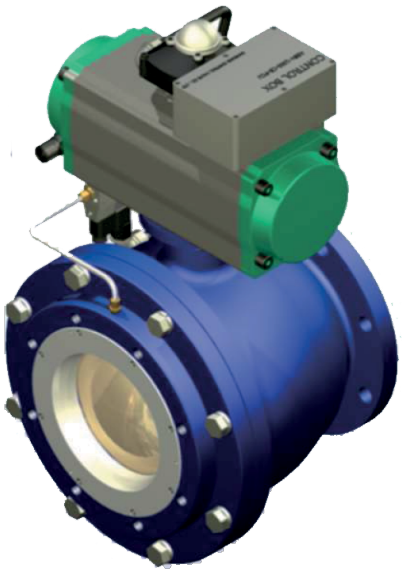

Ду		A	E	H	L	I-D	O-D	o-d	i-d	I-C	O-C	A-C
Вход	Выход											
50	**65**	210	100	380	170	152	178	50	65	120.5	192.5	Rc 1/4
65	**80**	247	124	400	180	178	191	65	80	139.5	152.5	Rc 1/4
80	**100**	347	135	450	220	191	229	80	102	152.5	190.5	Rc 1/4
100	**150**	347	172	500	250	229	279	102	152	190.5	241.5	Rc 1/4
150	**200**	414	219	620	300	279	343	152	203	241.5	298.5	Rc 1/4
200	**300**	467	251	670	300	343	483	203	305	298.5	432	Rc 3/8
250	**350**	497	320	800	500	406	533	337	254	362	476.5	Rc 3/8

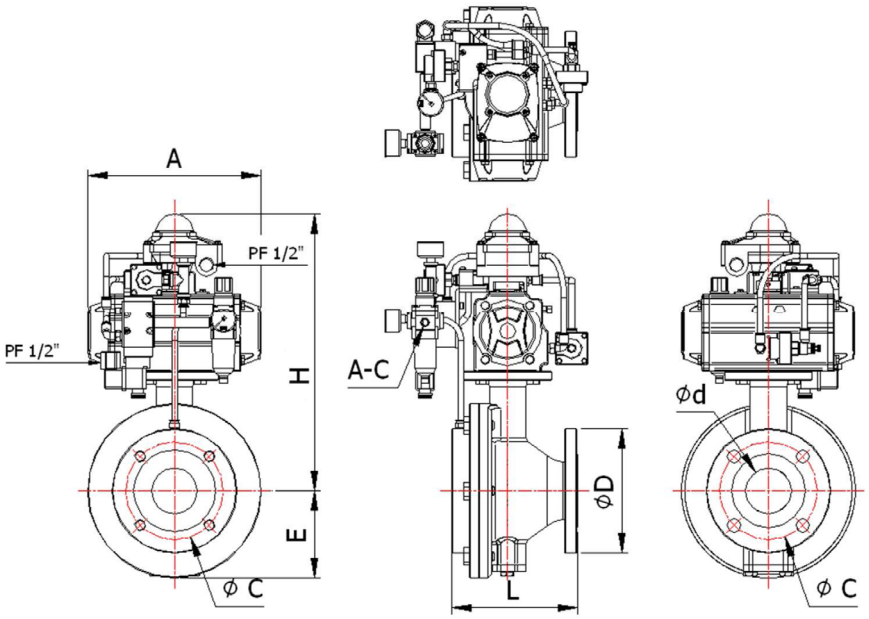

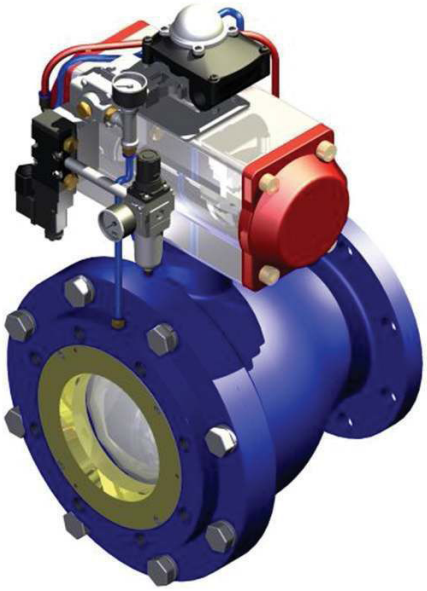

Ду	A	E	H	L	D	d	C	A-C
50	210	100	380	170	152	50	120.5	Rc 1/4
65	247	124	400	180	178	65	139.5	Rc 1/4
80	268	127.5	415	200	191	80	152.5	Rc 1/4
100	268	145	450	253	229	100	190.5	Rc 1/4
125	316	170	485	357	254	125	216	Rc 1/4
150	347	200	495	333	279	150	241.5	Rc 1/4
200	414	220	560	400	343	200	298.5	Rc 3/8
250	467	300	690	500	406	250	362	Rc 3/8
300	628	330	790	600	445	300	400	Rc 3/8