РЕДУКЦИОННЫЙ КЛАПАН

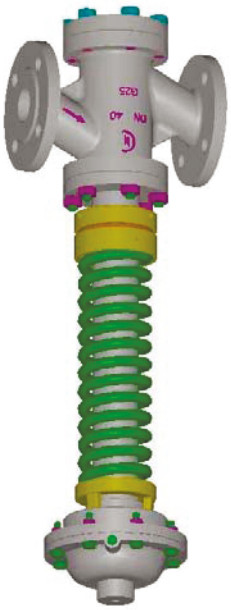

тип RP300

Углеродистая сталь ASTM A 216 WCB

Фланцы по ANSI B16.5 150 RF – 300 RF

Технологическая длина по ASME / ANSI B16.10

Размеры: от DN 15 до DN 100

ОПИСАНИЕ

Пропорциональный автоматический редукционный клапан серии RP300.
Состоит из односедельного клапана прямого действия с корпусом специального исполнения, закрывающегося потоком, с мембраной и пружиной обратной связи, управляемого давлением на выходе. Внутреннее строение без сильфона гарантирует длительный срок эксплуатации клапана.
Редукционный клапан серии RP300 легко и просто устанавливается и подходит для промышленных предприятий, где нет возможности использовать сжатый воздух для «пневматической редукционной системы» или, когда необходимо постоянное пониженное давление без частых колебаний.

МАКС. РАБОЧИЕ УСЛОВИЯ:

Макс. давление на впуске для пара, воздуха и газов

DN 15-50	DN 65	DN 80	DN 100
23 бар	16 бар	12 бар	9 бар

Макс. давление на впуске для воды

DN 15-50	DN 65	DN 80	DN 100
8 бар	5 бар	4 бар	3 бар

- Макс. расчетная температура : 220 °C
- Макс. редуцированное выходное давление (1) : 8 бар
- Мин. редуцированное выходное давление : 0.2 бар

ПРИСОЕДИНЕНИЯ:

- Корпус : фланцевое ANSI B 16.5 150 RF 300 RF
- Привод : резьбовое ISO 7 - Rp 3/8”

ДИАПАЗОН РЕДУЦИРОВАННОГО ДАВЛЕНИЯ:

ТИП	ПРИВОД	ДИАПАЗОН в бар
C1	T.60	3 - 8
C2	T.80	1 - 5
C3	T.100	0.5 - 3
C5	T.150	0.2 - 1.5
(1) C1 спец.	T50	8 – 12 бар

Для лучшего регулирования и большей точности используйте более низкий диапазон при частичном совпадении диапазонов пружины регулятора.

ПО ЗАПРОСУ :

- Мягкое уплотнение PTFE/GR ≤ 190°C класс VI°
- Мягкое уплотнение PTFE ≤ 150°C класс VI°
- Безрезьбовое соединение седла и плунжера класс V°
- Наплавка стеллитом степени 6 на седло, плунжер и направляющую втулку. (рекомендовано с $\Delta p \geq 12$ бар)
- Суженный проход (см. табл. ниже)

КОМПЛЕКТУЮЩИЕ :

- Комплект для ВОДЫ и ГАЗОВ в пластиковом пакете (масса 0,2 кг) состоит из фитингов и инструмента регулировки пружины
- Комплект для ПАРА в картонной коробке (масса 2,2 кг.) состоит из чаши (2,3 л.), крышки, фиттингов и инструмента регулировки пружины

CV = американская единица измерения (пропускная способнасть в ам.гал/мин с разностью давления в 1 фунт/кв. дюйм)

Kv = метрическая единица измерения (пропускная способность в м³/ч с разностью давления 1 бар)

ПЛУНЖЕР PT класс IV° полнопроходной	НОМИНАЛЬНЫЙ ДИАМЕТР								
	DN 15	DN 20	DN 25	DN 32	DN 40	DN 50	DN 65	DN 80	DN 100
	Ø 1/2”	Ø 3/4”	Ø 1”	Ø 1.1/4”	Ø 1.1/2”	Ø 2”	Ø 2.1/2”	Ø 3”	Ø 4”
CV	2,42	6,12	9,79	17,45	23,89	26,99	43,03	51,38	62,10
KV	2,06	5,22	8,35	14,88	20,38	23,02	36,70	43,82	52,97
Диапазон регулирования	6:1	8:1	11:1	14:1	16:1	16:1	16:1	16:1	16:1
Суж. проход	Ø 1/4”	Ø 1/2”	Ø 3/4”	Ø 1”	Ø 1.1/4”	Ø 1.1/2”	Ø 2”	Ø 2.1/2”	Ø 3”
CV	1,13	2,42	6,12	9,79	17,45	23,89	26,99	43,03	51,38
KV	0,96	2,06	5,22	8,35	14,88	20,38	23,02	36,70	43,82
Диапазон регулирования	5:1	6:1	8:1	11:1	14:1	16:1	16:1	16:1	16:1

ПЕРЕЧЕНЬ КОМПОНЕНТОВ и МАТЕРИАЛЫ

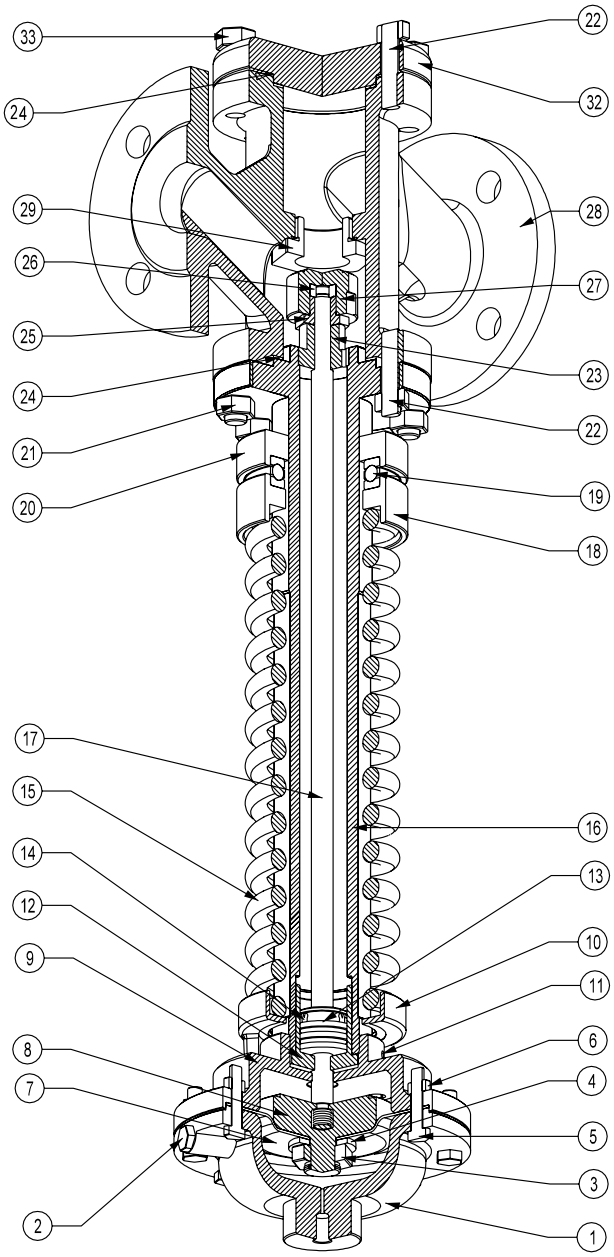

КОМПОНЕНТЫ

1. Верхний корпус мембраны
2. Винт спускного клапана
3. Шестигранная стопорная гайка
4. Прижимная шайба
5. Болты корпуса мембраны
6. Контрагайки корпуса мембраны
7. Мембрана
8. Тарелка мембраны
9. Нижний корпус мембраны
10. Нижняя пружинная шайба
11. Винт со шлицем
12. Герметично установленная направляющая
13. О-образные кольца (DN25-DN50)
14. Герметичное уплотнение
15. Пружина
16. Вилка
17. Шток
18. Верхняя пружинная шайба
19. Шариковый подшипник (DN40-100)
20. Регулировочная пружинная шайба
21. Контрагайки корпуса
22. Шпильки
23. Направляющая втулка
24. Прокладка корпуса
25. Контрагайка плунжера
26. Стяжная муфта
27. Плунжер
28. Корпус
29. Седло
30. Прижимная шайба (DN15-20)
31. Стопорное кольцо (DN15-20)
32. Нижний фланец
33. Гайки нижнего фланца

МАТЕРИАЛЫ

1. Чугун EN-GJL-250
2. Оцинкованная сталь 4.8 DIN 933
3. Нерж. сталь AISI 304
4. Оцинкованная сталь DIN 125
5. Оцинкованная сталь 8.8 DIN 933
6. Оцинкованная сталь ISO 4033
7. RubbertexT60-80 (по запросу спец. материал для минерального масла) NBR T100-150
8. Чугун EN-GJL-250
9. Чугун EN-GJL-250
10. Бронза Uni 7013-72
11. Сталь 14.9 DIN 914
12. Латунь OT58
13. NBR
14. NBR DIN 3760
15. Сталь C85 8 (DN15-50) 52SiCrNi5 (DN65-100)
16. Никелированная сталь C40
17. Нерж. сталь AISI 304
18. Легко обрабатываемая оцинкованная сталь содержащая свинец
19. Высококач. сталь 51112 (DN40-50) Высококач. сталь 51118 (DN65-100)
20. Легко обрабатываемая оцинкованная сталь содержащая свинец
21. Оцинкованная сталь ISO 4033
22. Оцинкованная сталь
23. Латунь OT58
24. Centellen WS 3820 PTFE по запросу
25. Нерж. сталь AISI 303
26. Нерж. сталь AISI 303
27. Нерж. сталь AISI 304
28. Чугун EN-GJL-250 или углеродистая сталь 1.0619
29. Нерж. сталь AISI 304
30. Латунь OT58
31. Сталь DIN 471
32. Никелированная сталь ASTM A 105
33. Оцинкованная сталь ISO 4033

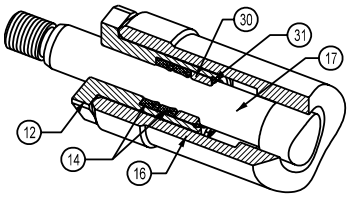

УПЛОТНЕНИЕ ШТОКА DN 15 - 20

КОМПЛЕКТ ЗАПЧАСТЕЙ

Мембрана (деталь 7)

T.60	код T.60.103
T.80	код T.80.103
T.100	код T.100.103
T.150	код T.150.103

Комплект прокладок (детали 12 - 14 (№2) – 24 - 30 – 31)

DN 15	код GASKETSRP1315
DN 20	код GASKETSRP1320

Комплект прокладок (детали 13 (№2) – 14 – 24)

DN 25-32	код GASKETSRP132532
DN 40-50	код GASKETSRP134050
DN 65-80	код GASKETSRP136580
DN 100	код GASKETSRP13100

(DN 65-80 и DN100 только для 14 и 24)

РАЗМЕРЫ (мм.) и МАССА (кг.)

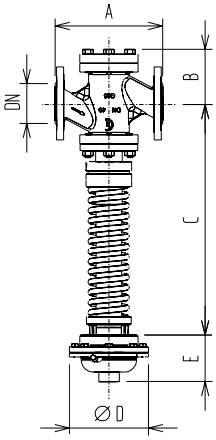

DN	Ø	A	B	C	МАССА (кг.)
15	1/2”	190	67	340	5,5
20	3/4"	194	67	333	6,5
25	1”	197	90	424	10,5
32	1.1/4”	212	92	427	11,5
40	1.1/2”	235	108	476	17,5
50	2”	267	108	482	20,0
65	2.1/2”	292	148	535	37,0
80	3”	317	148	568	44,0
100	4”	368	176	578	53,5

ПРИВОД	Ø D	E	МАССА (кг.)
T60	149	94	3,5
T80	162	94	5,0
T100	188	96	6,5
T150	226	93	10,0

Размер клапана см. информ. лист 100/VP.

Представленные технические характеристики носят лишь ориентировочный характер и не являются обязательными. Изготовитель оставляет за собой право вносить любые изменения, которые он посчитает необходимыми, без предварительного уведомления.