Кран шаровый двухсоставной серии V206 Ду15-400 Ру16-100

Краны шаровые применяются в качестве запорно-регулирующих устройств на жидкие и газообразные рабочие среды: вода, техническая вода, пар, газ, технологические газы, растительные и технические масла, нефтепродукты и т.д.

Стандартное уплотнение: PTFE+15% стекловолокно. **Под заказ:** металл/металл.

Краны шаровые комплектуются: ручками, редукторами, электроприводами AUMA или других производителей по требованию заказчика, пневмоприводами собственного производства с дополнительным навесным оборудованием: позиционерами, соленоидами, концевыми выключателями, регуляторами скорости, фильтрами-регуляторами и т.д.

Опции:

- Рубашка обогрева
- Давление Ру25-100
- Уплотнение металл/металл
- Различные исполнения уплотнительной поверхности фланцев (выступ-впадина)

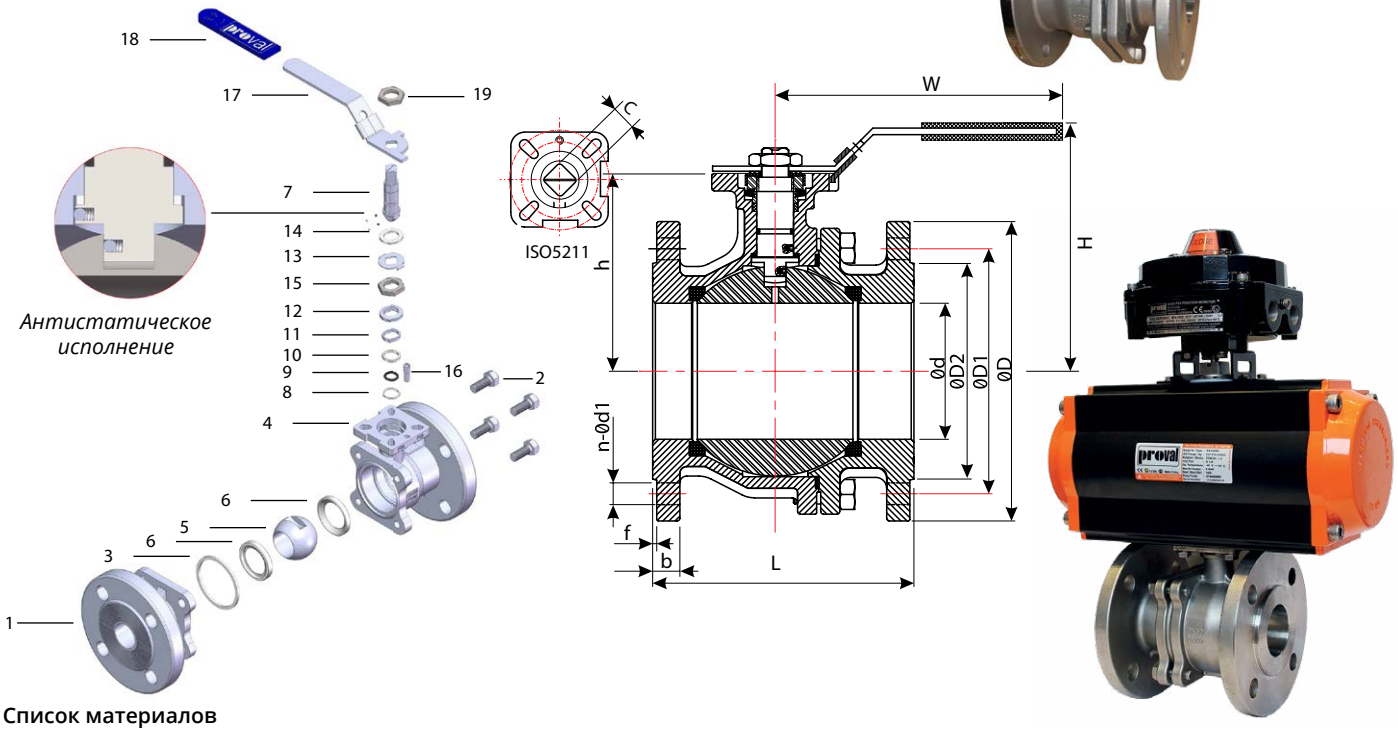

Список материалов

№	Деталь	Материал		№	Деталь	Материал		№	Деталь	Материал	
1	Корпус	ст.20/08X17H13M2/ 08X18H10	A216 WCB/ AISI304/ AISI316/	8	Уплотнительное кольцо	PTFE		15	Сальниковая гайка	08X18H10	AISI304
2	Винты	08X18H10	AISI304	9	Уплотнение штока	Viton		16	Штифт	08X18H10	AISI304
3	Уплотнение корпуса	PTFE		10	Сальник	PTFE		17	Ручка	AISI304	
4	Корпус	ст.20/08X17H13M2/ 08X18H10	A216 WCB/ AISI304/ AISI316/	11	Уплотнительное кольцо	08X18H10	AISI304	18	Покрытие ручки	Винил	Vinyl
5	Шар	08X17H13M2	AISI316	12	Пружина	07X16H6	AISI301	19	Крепежная гайка	08X18H10	AISI304
6	Уплотнение	PTFE+15% Стекловолокно PTFE+15% Графит		13	Стопорная втулка	08X18H10	AISI304				
7	Шток	08X17H13M2	AISI316	14	Втулка	08X18H10	AISI304				

Размеры (мм)

Ду	d	L	ØD	D1	D2	b	f	H	W	C	ISO 5211	n-Ød1	h	Kv (м³/ч)	Вес (Кг)
15	15	115	95	65	45	16	2	82	117	9	F03/F04	4-Ø14	48	35	2.08
20	20	120	105	75	58	18	2	87	117	9	F03/F04	4-Ø14	53	46	2.8
25	25	125	115	85	68	18	2	90	164	11	F04/F05	4-Ø14	58.5	72	3.73
32	32	130	140	100	78	18	2	100	164	11	F04/F05	4-Ø18	71	105	5.18
40	40	140	150	110	88	18	3	116	203	14	F05/F07	4-Ø18	76.5	170	6.38
50	50	150	165	125	102	20	3	125	203	14	F05/F07	4-Ø18	85	275	8.78
65	65	170	185	145	122	18	3	154	255	17	F07/F10	4-Ø18	100	507	12.70
80	80	180	200	160	138	20	3	164	255	17	F07/F10	8-Ø18	112.5	905	16.00
100	100	190	220	180	158	20	3	180	302	17	F07/F10	8-Ø18	125.5	1414	22.10
125	125	325	250	210	188	22	3	228	600	22	F10/F12	8-Ø18	155	2520	50.2
150	150	350	285	240	212	22	3	246	600	22	F10/F12	8-Ø22	172.5	3950	46.8
200	200	400	340	295	268	24	3	310	800	27	F12/F14	12-Ø22	217	5705	81.4