Задвижка ножевая шиберная серии V303 со сковозным ножом

Данные задвижки герметичны в двух направлениях и являются отличным решением для применения на абразивных сыпучих средах, для целлюлозно-бумажного производства, где продукт перемешан с многочисленным примесями.

Отличительная особенность серии V303 - это работа в двух направлениях, отсутствие мёртвых зон, продукт не накапливается в нижней части корпуса.

Задвижки комплектуются ручным управлением, электроприводом (стр.56), пневмоприводом (стр.38)

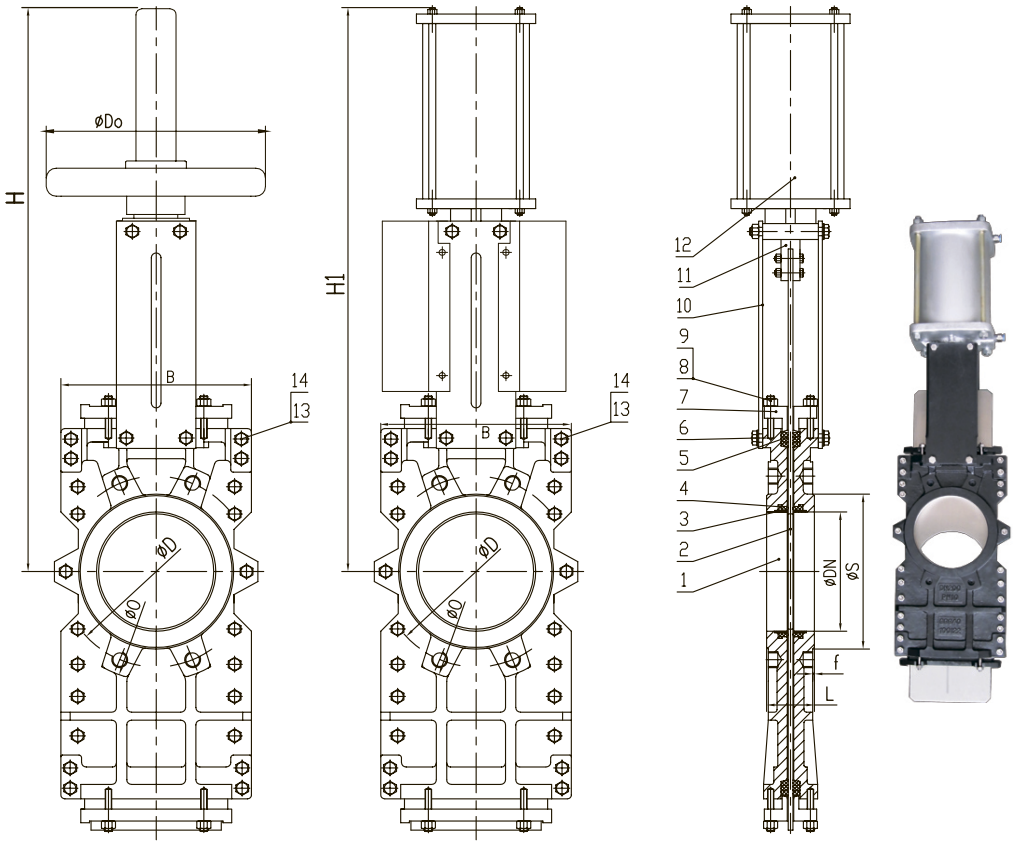

Список материалов

№	Наименование	Материал
1	Корпус	GGG40
		WCB
		SS304
		SS316
2	Нож	SS304
		SS316
3	Стоп.кольцо	304/316
4	Упл.кольцо	EPDM
		Viton
		NBR
		Metal
5	Уплотнение	PTFE+Silicone
6	Болт	SS304
7	Крышка	GGG40
8	Болт	SS304
9	Гайка	SS304
10	Опорн. пластина	ASTM A36
11	Шток циллинд.	SS304
12	Пневмопривод	Aluminum
13	Болт	SS304
14	Гайка	SS304

Размеры

ДУ	L	ØO	ØD	S	C	f	B	H	H1	S	Фланцы Ру10			Вес (кг)	
										(B.S.P)	M	◐	○	межфланц.	фланцевый
50	40	165	125	95	16	2	136	470	560	1/4″	M16	4	-	12,0	14,0
65	40	185	145	110	16	2	151	525	600	1/4″	M16	4	-	14,0	16,0
80	50	200	160	127	17	2	170	565	660	1/4″	M16	4	4	16,0	18,0
100	50	220	180	148	17	2	190	640	740	1/4″	M16	4	4	20,0	23,0
125	50	250	210	174	17	2	212	715	860	1/4″	M16	4	4	29,0	34,0
150	60	285	240	199	21	2	230	830	950	1/4″	M20	4	4	35,0	41,0
200	60	340	295	250	21	2	286	1030	1150	1/4″	M20	4	4	62,0	73,0
250	70	395	350	308	24	2	338	1250	1320	3/8″	M20	8	4	89,0	105,0
300	70	445	400	360	24	2	388	1450	1550	3/8″	M20	8	4	110,0	128,0
350	96	505	460	416	33	2	460	1640	1720	3/8″	M20	12	4	174,0	210,0
400	100	565	515	466	35	2	520	1850	1960	3/8″	M24	12	4	266,0	310,0
450	106	615	565	518	36	2	580	2075	2150	1/2″	M24	16	4	326,0	380,0
500	110	670	620	572	37	2	620	2325	2300	1/2″	M24	16	4	372,0	450,0
600	110	780	725	664	37	2	720	2690	2700	1/2″	M27	16	4	445,0	640,0