Клапан обратный межфланцевый серии V701 Ду 40-600 Ру10-16

Предназначены для предотвращения движения в обратном направлении перемещаемой по трубопроводу среды. Обратные клапаны обладают компактностью, малым весом, простотой и надежностью конструкции. Корпуса из углеродистой стали покрыты антикоррозийным слоем. В открытом состоянии потери давления минимальны. Устанавливается на горизонтальном трубопроводе.

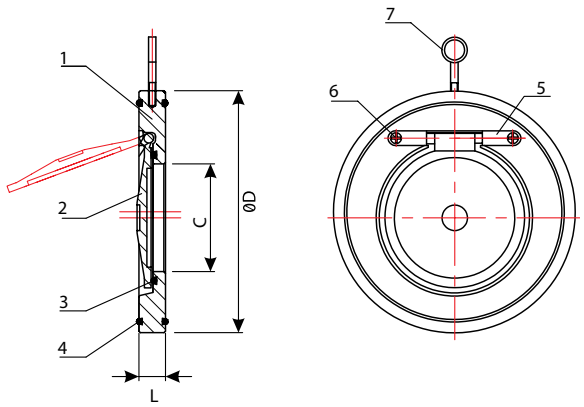

Кривая перепада давления

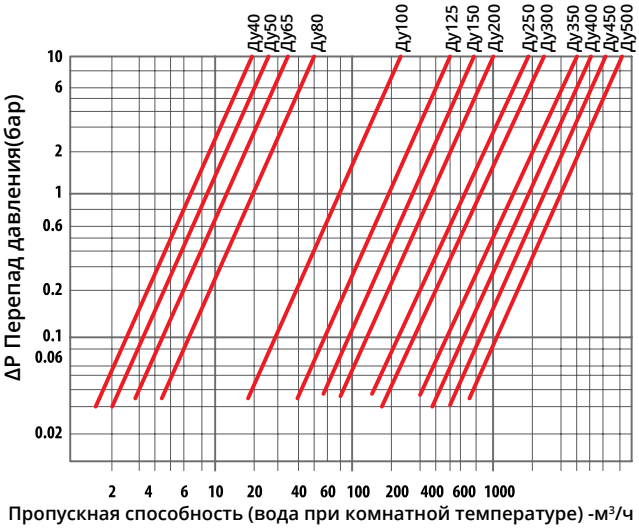

Список материалов

№	Деталь	Материал	
1	Корпус	ст.20/30/08Х18Н10Т/08Х17Н13М2/ 03Х16Н15М3/Бронза	WCB/AISI304/AISI316/ AISI316L/Bronze
2	Диск	08Х18Н10Т/08Х17Н13М2 /03Х16Н15М3/Бронза	AISI304/AISI316/AISI316L/ Bronze
3/4	Уплотнительные кольца	EPDM/NBR/Viton/Silicon/PTFE	
5	Болт	08Х17Н13М2/ст.20	AISI316/WCB
6	Гайка	08Х17Н13М2	AISI316
7	Зажим для подвески	Оцинкованная сталь	

Размеры (мм)
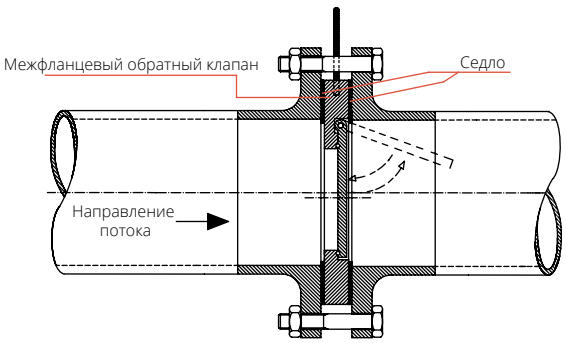
Ду	L	C	ØD				Вес (Кг)
			Ру6	Ру10	Ру16	ANSI150	
40	14	22	88	92		86	0,7
50	14	32	98	107		105	1,0
65	14	40	118	127		124	1,2
80	14	54	134	142		137	1,7
100	18	70	154	162		175	2,5
125	18	92	184	192		195	3,1
150	20	114	209	218		220	4,2
200	22	154	264	273		279	7,2
250	26	200	319	328	329	340	12,0
300	28	235	375	378	384	410	18,0
350	38	280	425	438	444	448	32,0
400	44	316	475	489	491	514	46,0
450	50	360	530	532	550	548	63,0
500	56	405	580	585	610	605	87,0
600	62	486	680	690	724	715	130,0