# Клапан обратный двухстворчатый межфланцевый серии V703 Ду50-600 Ру6-40

Клапан обратный двухстворчатый межфланцевый предназначен для предотвращения образования обратного потока среды. В данной модели присутствует пружина, поджимающая запорный элемент. За счет использования пружинного элемента достигается более высокая герметичность клапана и возможность стабильной работы на горизонтальных и вертикальных трубопроводах (при условии движения потока рабочей среды снизу вверх), устанавливается между фланцами. Перемещение диска из полностью открытого в закрытое положение меньше, чем в одностворчатых клапанах, что способствует очень быстрой реакции на обратный поток.

**Преимущества:**
- Низкий уровень шума
- Низкий перепад давления

**Применение:** система трубопроводов общего обслуживания, вода, масло, бензин, химикаты - сжимаемые газы и сжатый воздух.

## Стандарты изготовления

| | |
|---|---|
| **Стандарт** | API6D |
| **Стандарт присоединения** | ANSI 150, PN6, 10, 16, 25, 40 |
| **Строительная длина** | EN558-1/API594 |

## Размеры (мм)

| Ду | ØD | ØD1 | ØD2 | L | |
|---|---|---|---|---|---|
| | | | | EN 558-1 | API 594 |
| **50** | 107 | 65 | 43,3 | 43 | 54 |
| **65** | 127 | 80 | 60,2 | 46 | 54 |
| **80** | 142 | 94 | 66,4 | 64 | 57 |
| **100** | 162 | 117 | 90,8 | 64 | 64 |
| **125** | 192 | 145 | 116,9 | 70 | 70 |
| **150** | 218 | 170 | 144,6 | 76 | 76 |
| **200** | 273 | 224 | 198,2 | 89 | 95 |
| **250** | 328 | 265 | 233,7 | 114 | 108 |
| **300** | 378 | 310 | 279,05 | 114 | 143 |
| **350** | 438 | 360 | 327,87 | 127 | 184 |
| **400** | 489 | 410 | 375,88 | 140 | 191 |
| **450** | 555 | 450 | 414,06 | 152 | 203 |
| **500** | 594 | 505 | 467,83 | 152 | 213 |
| **600** | 690 | 624 | 569,59 | 178 | 222 |

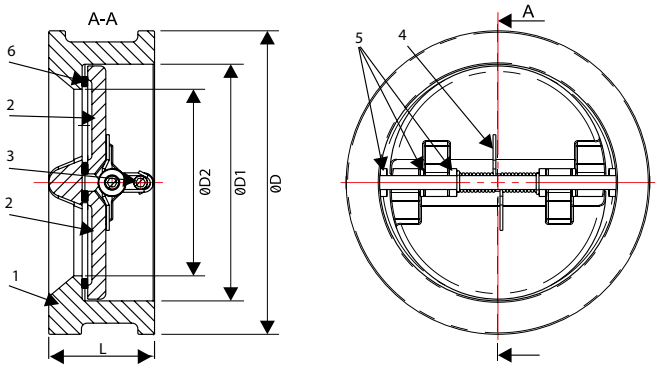


## Список материалов

| № | Деталь | Материал | |
|---|---|---|---|
| 1 | **Корпус** | Сервый чугун, Ковкий чугун, 08Х18Н10Т, 08Х17Н13М2 | GG25, GGG40, AISI304, AISI316 |
| 2 | **Диск** | Ковкий чугун, 08Х18Н10Т, 08Х17Н13М2, Бронза | GGG40, AISI304, AISI316, Bronze |
| 3 | **Штифт** | 08Х17Н13М2 | AISI316 |
| 4 | **Пружина** | 08Х17Н13М2 | AISI316 |
| 5 | **Втулка** | PTFE | |
| 6 | **Уплотнение** | EPDM, NBR, PTFE, Viton | |
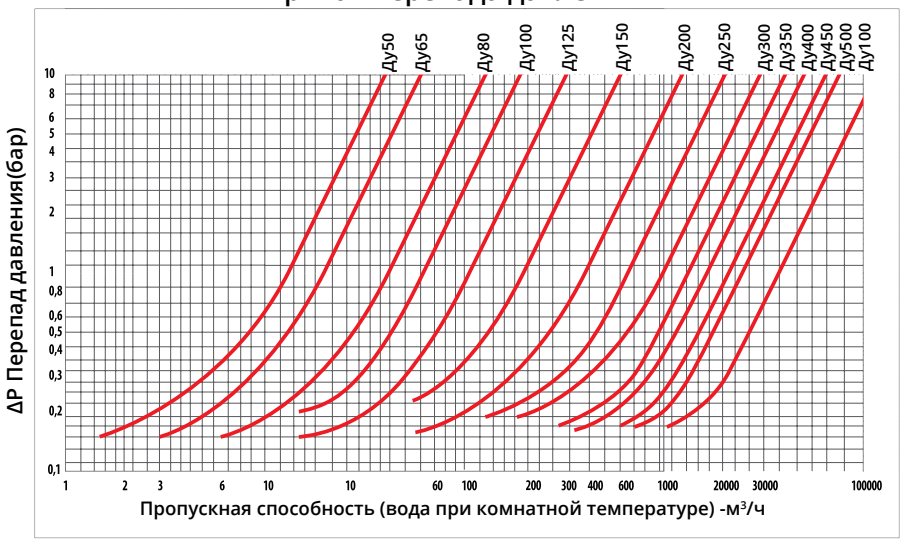
## Кривая перепада давления